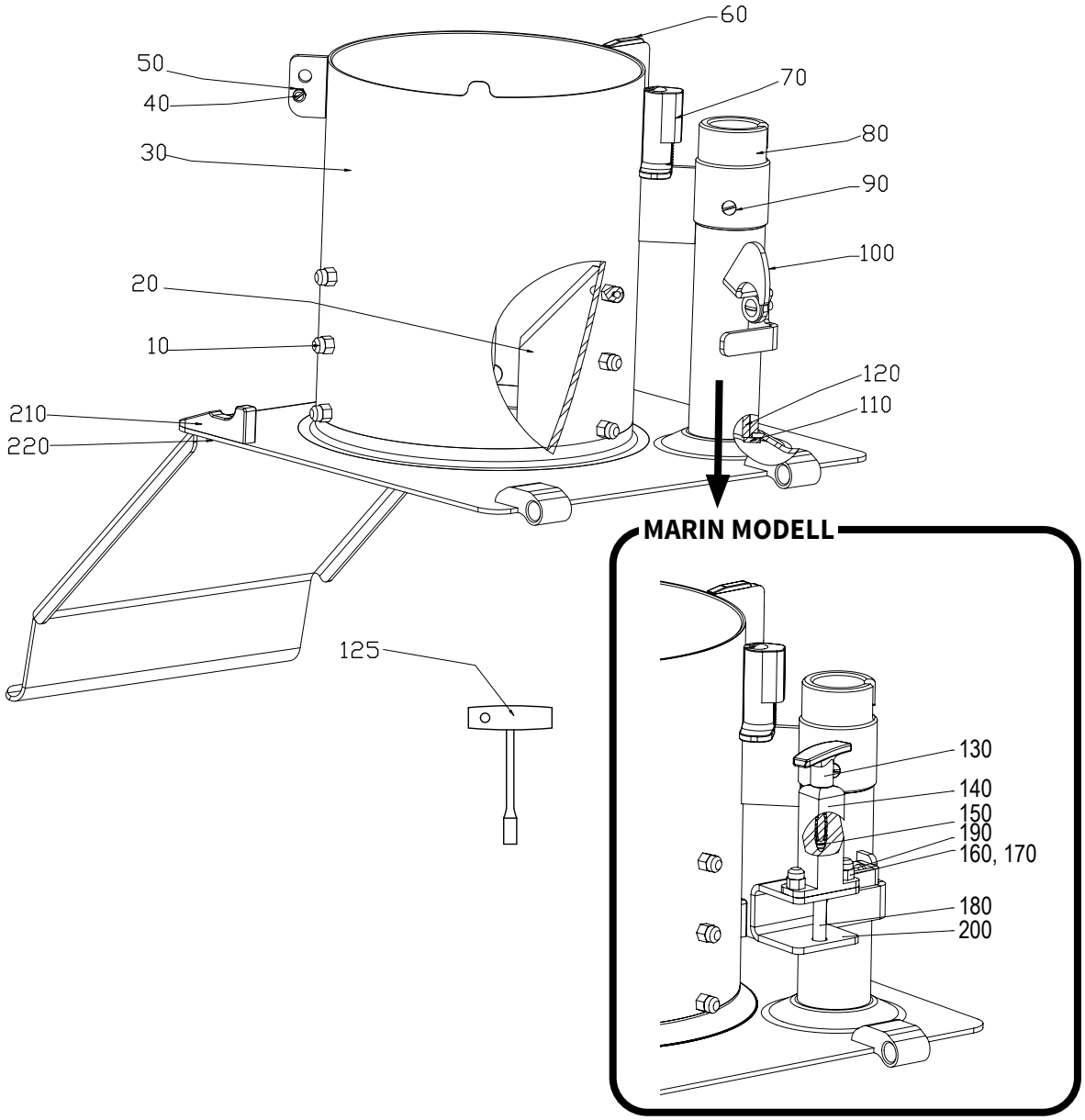Grönsaksskärare RG-400i: Matarcylinder A